NOUVELLE BMW SÉRIE 3 BERLINE.

TARIFS AU 01/02/2019.

NOUVELLE BMW SÉRIE 3 BERLINE.

NE VOUS LAISSEZ PAS DICTER VOTRE CONDUITE PAR LA TECHNOLOGIE. CONDUISEZ-LA.

BMW Série 3 Berline dans la teinte de carrosserie “Portimao Blue” présentée avec options.

RECONNAIT VOTRE VOIX ET RÉPOND À VOS ATTENTES.

BMW INTELLIGENT PERSONAL ASSISTANT* :
VOTRE ASSISTANT PERSONNEL, TOUJOURS À VOS CÔTÉS.

*Équipement disponible en option.

NOUVELLE BMW SÉRIE 3 BERLINE.

SOMMAIRE.

MOTORISATIONS DISPONIBLES 08

ÉQUIPEMENTS DE SÉRIE 10

FINITIONS 14

TARIFS ET LOYERS 20

ÉQUIPEMENTS OPTIONNELS 22

NUANCIERS

LE NUANCIER EXTÉRIEUR 31

LES SELLERIES 32

LES INSERTS 33

LES JANTES ET PNEUMATIQUES 34

LES ACCESSOIRES D'ORIGINE 35

FORFAITS SERVICE 36

CARACTÉRISTIQUES TECHNIQUES 38

@BMWFrance @BMWFrance @bmwfrance

SUIVEZ-NOUS.

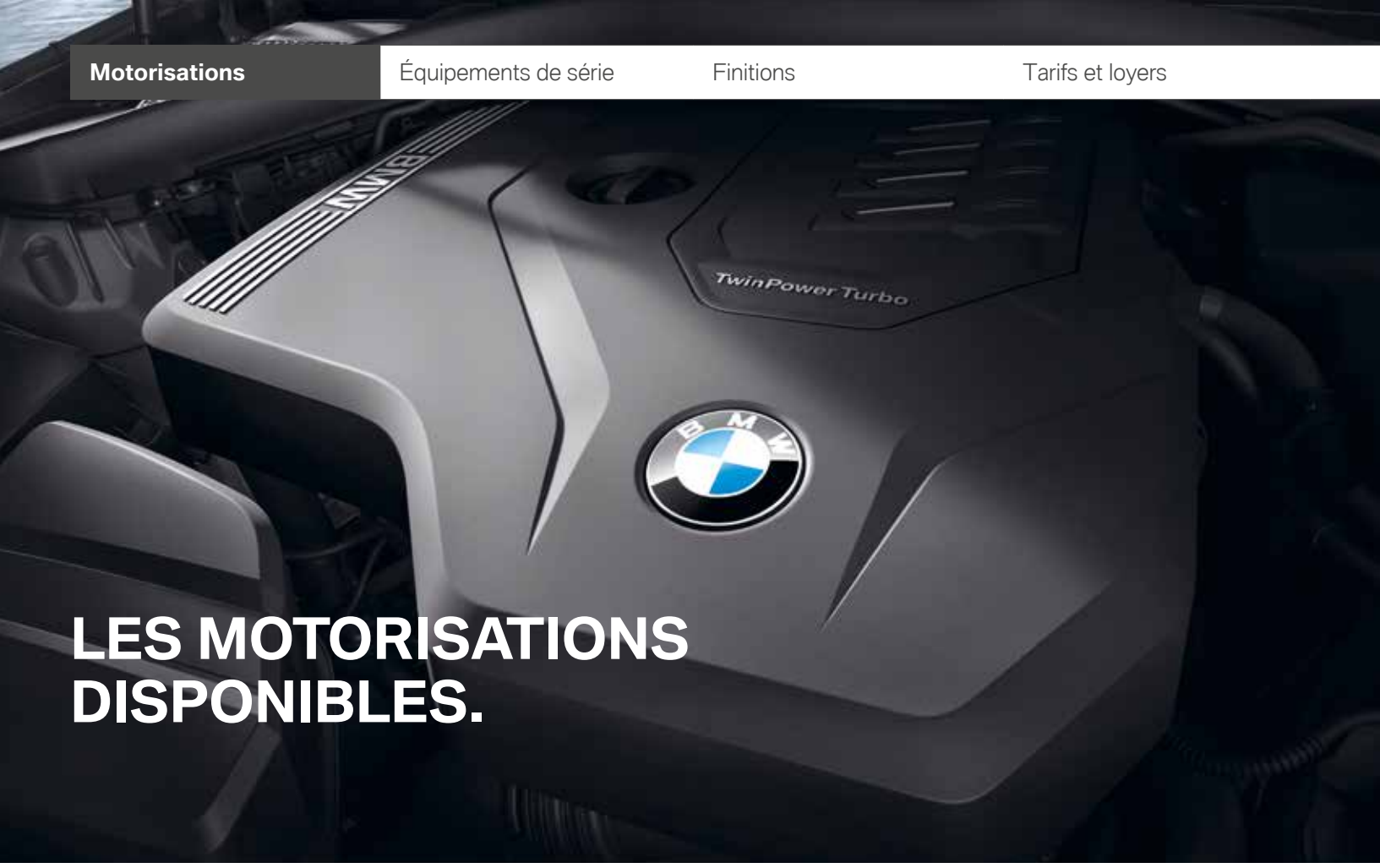

LES MOTORISATIONS DISPONIBLES.

NOUVELLE BMW SÉRIE 3 BERLINE.

ESSENCE	Puissance	Moteur	Boîte de vitesse manuelle	Boîte de vitesse auto.	Consommation Cycle mixte (l/100 km)	Emission CO_2 (g/km)	Accélération 0–100 km/h
320i	184 ch	4 cyl.	-	de série	[5,5/5,9]	[126/136]	[7,1]
330i	258 ch	4 cyl.	-	de série	[5,8/6,1]	[132/139]	[5,8]
DIESEL							
318d	150 ch	4 cyl.	de série	en option	4,3/4,6 [4,2/4,5]	113/122 [109/118]	8,4 [8,3]
320d	190 ch	4 cyl.	de série	en option	4,4/4,6 [4,2/4,6]	116/122 [100/119]	7,1 [6,8]
320d xDrive	190 ch	4 cyl.	-	de série	[4,5/4,8]	[119/125]	[6,9]

Les valeurs entre [ ] se rapportent aux modèles équipés d'une boîte de vitesses automatique.

PLUS AGILE, PLUS RAPIDE, PLUS SOBRE.

Essence ou Diesel, tous les modèles BMW Série 3 Berline sont équipés de moteurs **BMW TwinPower Turbo** combinant dynamisme et efficience grâce à des systèmes d'injection de pointe, une gestion variable de la puissance et une technologie de suralimentation maîtrisée.

Ces moteurs, inspirés par la technologie **BMW EfficientDynamics**, permettent un déploiement de puissance et des réponses spontanées dès les bas régimes, tout en se montrant sobres et peu polluants. BMW EfficientDynamics rassemble un ensemble de technologies influant sur la motorisation, la conception générale de la voiture et la gestion intelligente de l'énergie.

La conception **BMW EfficientLightWeight** met en œuvre des matériaux high-tech ultra-légers comme l'aluminium et le carbone avec, à la clé, plus de dynamisme conjugué à un gain de stabilité, de sécurité et de confort.

Depuis 2000, ces technologies ont permis à BMW de réduire de 33 % les émissions de CO_2 de sa flotte.

La technologie 4 roues motrices exclusive BMW xDrive répartit en continu le couple moteur sur les roues avant et arrière. Vous gagnez en motricité et en sécurité, avec réduction du sous-virage et du survirage.

Le Contrôle de la Transmission intervient en courbe pour transmettre davantage de couple aux roues extérieures au virage qu'aux roues intérieures et ralentir ces dernières. Résultat : une sécurité et un comportement dynamique améliorés.

Les systèmes de régulation du comportement dynamique vous assistent dans les situations délicates : l'**ABS** permet de conserver la manœuvrabilité de la voiture en cas de freinage d'urgence. **Le système anti-patinage DSC** (Contrôle Dynamique de la Stabilité) évite les pertes d'adhérence en freinant individuellement les roues.

ELLE S'ADAPTE À VOTRE STYLE DE CONDUITE.

En option, vous pouvez adapter la suspension de votre véhicule à votre style de conduite :

• **les suspensions SelectDrive M**[1] abaissent la caisse de 10 mm, pour conjuguer confort, dynamisme et sécurité maximale. Le conducteur peut sélectionner son mode de conduite : mode ECO PRO, COMFORT, SPORT ou ADAPTIVE (analyse la route et choisit le mode de conduite approprié).

• **les suspensions DirectDrive**[1] avec abaissement d'environ 10 mm se caractérisent par une configuration sportive des trains roulants avec des ressorts de suspension plus courts et des amortisseurs plus fermes.

[1] Équipement disponible en option.

LES ÉQUIPEMENTS DE SÉRIE.

L'ensemble des équipements de série suivants sont inclus dans la Finition Lounge, qui correspond donc à la finition de série sur la BMW Série 3 Berline.

DESIGN.

- Antenne de toit en "aileron de requin"
- Baguettes de seuils de portes siglées
- Grilles de calandre cerclées de chrome avec 9 barreaux verticaux noirs
- Inserts décoratifs Quartz Silver mat grainé
- Jantes en alliage léger avec écrous de roues antivol
  - 16" (41 cm) style 774 à rayons en V sur 320i, 318d et 320d
  - 17" (43 cm) style 778 à rayons en V sur 320d xDrive et 330i
- Montant central en noir brillant
- Poignées de portes extérieures couleur carrosserie
- Sellerie tissu "Hevelius"

Équipements spécifiques à certaines motorisations :

- Badge "xDrive" apposé au niveau du hayon à gauche (modèles xDrive)
- Sortie d'échappement simple, ronde et chromée de chaque côté de 80 mm de diamètre (318d)
- Sortie d'échappement simple, ronde et chromée de chaque côté de 90 mm de diamètre (320d, 320d xDrive, 320i et 330i)

Présentée avec teinte de carrosserie métallisée optionnelle.

SÉCURITÉ ET DYNAMISME.

- Airbags de tête avant et arrière avec voile de protection contre les débris de verre
- Airbags frontaux conducteur et passager avant
- Airbags latéraux avant
- Airbag passager déconnectable
- Anti-démarrage électronique
- Appel d'Urgence intelligent
- Attention Assist : signale la perte de vigilance du conducteur
- Avertisseur de risque de collision (détection par caméra)
- Ceintures de sécurité à trois points (tous les sièges) avec prétensionneur pyrotechnique et limiteurde tension (à l'avant)
- Contrôle de la transmission pour favoriser une inscription dynamique dans le virage
- Contrôle Dynamique de la Stabilité DSC+ avec fonctionnalités étendues
- Contrôle Dynamique de la Traction DTC
- Différentiel à blocage électronique pour optimiser la motricité
- Feux de stop dynamiques
- Fixations ISOFIX aux places latérales arrières
- Frein de parking électromécanique
- Freinage :
  - Aide au démarrage en côte, pré-charge du circuit de freinage au lever de pied, séchage des disques de freins, compensation du fading
  - Freins à disques ventilés à l'avant
  - Système anti-blocage des roues ABS
  - Contrôle de freinage en courbe CBC
- Indicateur de maintenance CBS tenant compte des conditions de conduite
- Kit de mobilité en cas de crevaison
- Mesure individuelle de pression des pneumatiques
- Portes arrière avec sécurité enfants
- Système anti-collision à basse vitesse (freinage d'urgence automatique pour éviter un choc ou en réduire la portée)
- Triangle de présignalisation avec kit de premiers secours

L'Appel d'Urgence Intelligent
établit un contact automatique avec le centre de secours le plus proche via le Centre d'Appel BMW, sans nécessiter un téléphone portable à bord. Outre la position du véhicule, le système transmet des informations sur la gravité de l'accident. L'Appel d'Urgence Intelligent peut aussi être déclenché manuellement, par exemple pour porter assistance à d'autres usagers de la route.

Présentée avec jantes et teinte de carrosserie optionnelles.

LES ÉQUIPEMENTS DE SÉRIE.

L'ensemble des équipements de série suivants sont inclus dans la Finition Lounge qui correspond donc à la finition de série sur la BMW Série 3 Berline.

CONFORT ET FONCTIONNALITÉS

- Allumage automatique des projecteurs
- Appuis-tête avant et latéraux arrière réglables en hauteur
- Banquette arrière 3 places avec dossiers rabattables en 3 parties (40/20/40)
- Carnet d'entretien électronique embarqué "BMW Service History"
- Clés radiocommandées à mémorisation automatique des réglages "Personal Profile"
- Climatisation automatique 3 zones avec filtre microporeux et fonction de recyclage d'air
- Démarrage sans clé via le bouton de démarrage Start/Stop avec contour chromé
- Détecteur de pluie ajustant automatiquement la fréquence de balayage des essuie-glaces
- Direction Servotronic à assistance variable en fonction de la vitesse
- Feux de croisement et feux de route à technologie Bi-LED
- Feux de jour et clignotants avant et arrière à LED
- Feux arrière à LED
- Feux anti brouillard avant et arrière à LED
- Fonctionnalité "Follow Me Home" (éclairage d'accompagnement) : les feux de croisement restent allumés quelques instants une fois le contact coupé
- Kit rangement :
  - bac de rangement dans les portes avant et arrière (une bouteille de 1L peut y prendre place)
  - compartiment sous la planche de bord côté conducteur
  - prise 12 V dans la console centrale arrière et dans le coffre à bagages
  - double prise USB Type C dans la console centrale arrière
  - filets au dos des sièges avant et dans le coffre à bagages, à gauche et à droite
  - crochets d'arrimage multifonction dans le coffre à bagages
- Mesures BMW EfficientDynamics
- Miroirs de courtoisie intégrés aux pare-soleil conducteur et passager
- Notice d'utilisation intégrée
- Ordinateur de bord avec Check-Control et indicateur de température extérieure
- Protection contre les erreurs de ravitaillement pour les motorisations Diesel
- Radars de stationnement avant et arrière PDC
- Régulateur de vitesse avec fonction freinage et limiteur de vitesse
- Rétroviseurs extérieurs couleur carrosserie et chauffants avec rappels de clignotants intégrés
- Sélecteur de mode de conduite - 3 modes : "ECO PRO", "Comfort" et "Sport"
- Sièges conducteur et passages réglables en hauteur et inclinaison du dossier
- Système audio 6 hauts-parleurs
- Tapis de sol en velours
- Touches multifonctions sur le volant
- Verrouillage centralisé avec télécommande
- Vitrage teinté pour réduire l'échauffement dû à l'ensoleillement
- Vitres électriques avant et arrière avec commande par impulsion et protection anti-pincement
- Volant Sport 3 branches gainé cuir, réglable en hauteur et en profondeur

Présentée avec "BMW Live Cockpit Navigation Pro", optionnel.

CONNECTIVITÉ.

- **Apps Véhicule**
  météo, actualités, recherche en ligne d'adresses, infos parking, prix carburants... (3 ans)
- **Affichage sur l'écran de la voiture des fonctionnalités de l'application BMW Connected**
  (disponible sur Apple App Store ou Google Play) :
  Navigation "porte-à porte", BMW Connected Onboard avec alerte trafic, alerte carburant, recherche parking..., gestion de l'agenda, commande des fonctions "Ma BMW à distance".
- **BMW Connected+** :
  gestion des déplacements en combinaison avec l'app BMW Connected (3 ans)
- **BMW Live Cockpit Navigation Plus comprenant :**
  - Combiné d'instrumentation analogique avec écran de 5,7'' (640x160 pixels)
  - Écran fixe tactile de 8,8" (1280x480 pixels)
  - Système d'exploitation BMW 6.0
  - Radio, lecteur MP3 et double tuner RDS
  - Commande Vocale Intelligente
  - Controller iDrive Touch avec pavé tactile
  - Système de navigation
  - 1 prise USB de type A (1,5 A) pour la recharge et le transfert de données dans la console centrale
  - 1 prise USB de type C (3,0 A) pour la recharge et le transfert de données dans l'accoudoir central
  - Interface Bluetooth / WiFi direct pour une connexion sans fil des terminaux mobiles (par exemple Bluetooth audio streaming).
  - Mise à jour pour les données de carte de navigation par USB (3 ans), à télécharger sur le ConnectedDrive Store
- **Pack Connected Plus comprenant :**
  - Fonctions "Ma BMW à Distance" (3 ans)
  - Conciergerie (3 ans)
  - Information Trafic en Temps Réel RTTI (3 ans)
  - Préparation Apple CarPlay (1 an)
  - Microsoft Office 365 (proposé à l'essai pour 3 mois)
  - Services Après-vente connectés BMW TeleServices

Présentée avec teinte de carrosserie et sellerie optionnelles.

Présentée avec teinte de carrosserie métallisée optionnelle.

CHOISISSEZ VOTRE FINITION.

5 FINITIONS : VUE D'ENSEMBLE.

5 finitions différentes vous sont proposées. Chacune vous permet de typer votre BMW à votre image et à votre goût au travers d'éléments de design, mais aussi de confort et de fonctionnalités.

Le schéma ci-dessous vous permet de repérer comment se positionnent chacune des 5 finitions :

- La finition LOUNGE est la finition de série sur la BMW Série 3 Berline.
- La finition BUSINESS DESIGN est destinée aux professionnels.
- Les 3 finitions LUXURY, ÉDITION SPORT et M SPORT sont largement personnalisées, par de nombreux éléments de design et de fonctionnalités.

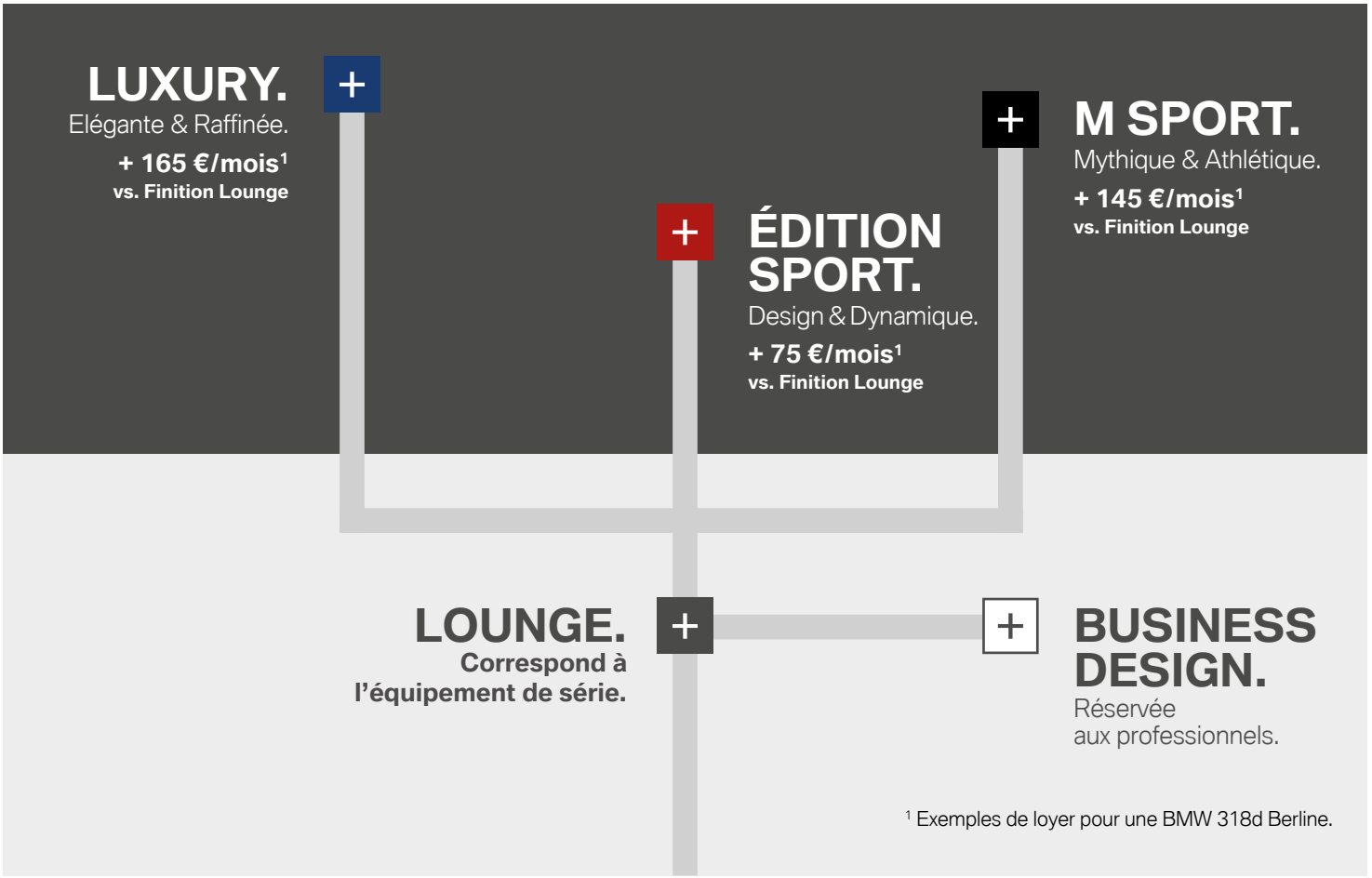

[1] Exemples de loyer pour une BMW 318d Berline.

Pour aller plus loin dans la personnalisation de votre BMW, vous pouvez choisir de nombreux équipements optionnels. Retrouvez les 4 packs que nous vous proposons et quelques options particulièrement innovantes à partir de la page 22 :

+ Pack Innovation.
Le must des technologies innovantes.

+ Pack BMW ConnectedDrive
Mieux connecté. Encore plus libre.

+ Pack Hiver.
Affrontez l'hiver en toute sérénité.

+ Pack Confort.
Votre BMW vous réserve le meilleur accueil.

ÉDITION SPORT.

En plus des éléments de la Finition Lounge :

Design.

- Baguettes de seuils de portes avant en aluminium avec l'inscription "BMW"
- Contour des vitres latérales en Shadow Line brillant BMW Individual
- Éléments de design en forme de T en noir brillant sur le pare-chocs avant
- Éléments de design en noir brillant sur les pare-chocs avant et arrière
- Inserts décoratifs en noir brillant soulignés de chrome perlé
- Jantes en alliage léger 17'' (43cm) style 776 à rayons en V
- Sellerie Tissu/Similicuir Sensatec Schwarz

Confort et Fonctionnalités.

- Éclairage d'ambiance
- Projecteurs antibrouillard à LED
- Park Assist Plus :
  - Caméra de recul
  - Manoeuvres de stationnement en créneau et en bataille facilitées par mesure automatique
  - Assistant de marche arrière
  - Surround View (avec Top View et Panorama View), visibilité à 360° autour du véhicule
  - Remote 3D View : transfert d'images statiques 3D du véhicule sur le smartphone du client, via l'application BMW Connected.
- Rétroviseurs extérieurs rabattables électriquement et conducteur électrochrome
- Sièges Advanced pour conducteur et passager avant
- Sièges avant avec soutien lombaire

Présenté avec options

Coques de rétroviseurs noir brillant optionnelles.

BMW Série 3 Berline Édition Sport dans la teinte de carrosserie métallisée "Mineralweiss" présentée avec options.

FINITION LUXURY.

En plus des éléments de la Finition Lounge :

Design.

- Baguettes de seuils de portes avant en aluminium avec l'inscription "BMW"
- Contour des vitres latérales en chrome brillant
- Éléments de design en forme de T en chrome brillant sur le pare-chocs avant
- Éléments de design en chrome brillant sur les pare-chocs avant et arrière
- Grilles de calandre cerclées de chrome avec 8 barreaux verticaux chromés
- Inserts décoratifs en bois précieux frêne gris-brun brillants
- Jantes en alliage léger 17'' (43cm) style 771 à rayons doubles
- Sellerie cuir Vernasca Schwarz avec surpiqûres décoratives
- Planche de bord en similicuir Sensatec

Confort et Fonctionnalités.

- Éclairage d'ambiance
- Projecteurs antibrouillard à LED
- Park Assist Plus :
  - Caméra de recul
  - Manoeuvres de stationnement en créneau et en bataille facilitées par mesure automatique
  - Assistant de marche arrière
  - Surround View (avec Top View et Panorama View), visibilité à 360° autour du véhicule
  - Remote 3D View : transfert d'images statiques 3D du véhicule sur le smartphone du client, via l'application BMW Connected.
- Pack ConnectedDrive :
  - Alarme antivol
  - BMW Live Cockpit Navigation Pro
  - Pack Connected Pro avec :
    . Fonctions "Ma BMW à Distance" (3 ans)
    . Conciergerie (3 ans)
    . Information Trafic en Temps Réel RTTI (3 ans)
    . Préparation Apple CarPlay (1 an)
    . Microsoft Office 365 (proposé à l'essai pour 3 mois)
  - Connectivité avancée avec recharge par induction
  - Hotspot WiFi
- Pack Confort :
  - Vitrage insonorisant
  - Accès Confort
  - Sièges avant électriques à mémoires conducteur
  - Sièges avant chauffants
- Rétroviseurs extérieurs rabattables électriquement et conducteur électrochrome
- Sièges Advanced pour conducteur et passager avant
- Sièges avant avec soutien lombaire
- Système de hauts parleurs Hi-Fi

Insert décoratif optionnel

BMW Série 3 Berline Luxury dans la teinte de carrosserie métallisée "Mineral Grey" présentée avec options.

FINITION M SPORT.

En plus des éléments de la Finition Lounge :

Design.

- Baguettes de seuil en aluminium avec emblème “M”
- Ciel de pavillon “Anthrazit”
- Contour des vitres latérales en Shadow Line brillant BMW Individual
- Ciel de pavillon anthracite
- Inserts décoratifs en aluminium Tetragon
- Jantes en alliage léger 18’’ (46cm) style 790 M à rayons doubles, bicolores
- Pack aérodynamique M
- Sellerie Alcantara/Similicuir Sensatec Schwarz avec surpiqûres contrastantes bleues
- Teinte de carrosserie unie “Alpinweiss” (d’autres teintes disponibles en option)

Confort et Fonctionnalités.

- Boîte de vitesses automatique Sport 8 rapports avec palettes au volant (320d xDrive, 320i et 330i uniquement)
- BMW Live Cockpit Navigation Pro
- Direction DirectDrive à démultiplication variable
- Éclairage d’ambiance
- Freins M Sport (sur 330i uniquement)
- Projecteurs antibrouillard à LED
- Park Assist Plus :
  - Caméra de recul
  - Manoeuvres de stationnement en créneau et en bataille facilitées par mesure automatique
  - Assistant de marche arrière
  - Surround View (avec Top View et Panorama View), visibilité à 360° autour du véhicule
  - Remote 3D View : transfert d’images statiques 3D du véhicule sur le smartphone du client, via l’application BMW Connected.
- Pack Connected Pro
- Projecteurs Full LED directionnels
- Rétroviseurs extérieurs rabattables électriquement et conducteur électrochrome
- Sièges Advanced pour conducteur et passager avant
- Sièges avant avec soutien lombaire
- Suspensions DirectDrive
- Système de hauts parleurs Hi-Fi
- Volant M gainé cuir

BMW Série 3 Berline M Sport dans la teinte de carrosserie métallisée “Portimao Blue” présentée avec options.

☐ FINITION BUSINESS DESIGN.

En plus des éléments de la Finition Lounge :

Design.

- Teinte de carrosserie métallisée
- Aluminium Line satiné BMW Individual

Confort et Fonctionnalités.

- Boîte de vitesses automatique à 8 rapports
- BMW Live Cockpit Navigation Pro
- Park Assist :
  - Caméra de recul
  - Manoeuvres de stationnement en créneau et en bataille facilitées par mesure automatique
  - Assistant de marche arrière
  - Rétroviseurs extérieurs rabattables électriquement et conducteur électrochrome
  - Pack Connected Pro avec :
  - Fonctions “Ma BMW à Distance” (3 ans)
  - Conciergerie (3 ans)
  - Information Trafic en Temps Réel RTTI (3 ans)
  - Préparation Apple CarPlay (1 an)
  - Microsoft Office 365 (proposé à l’essai pour 3 mois) : Intégration d’un compte de messagerie avec Microsoft Exchange dans le véhicule :
  - Connected Music (proposé à l’essai pour 3 mois) : service de musique à la demande intégrée dans le véhicule
  - In-Car Experiences (proposé à l’essai pour 3 mois): permet de choisir via le BMW Intelligent Personal Assistant un programme vitalisant ou relaxant (3mn) pour le conducteur.

BMW Série 3 Berline Business Design dans la teinte de carrosserie métallisée “Mineral Grey” présentée avec options.

TARIFS ET LOYERS.

NOUVELLE BMW SÉRIE 3 BERLINE.

		Puissance fiscale	Emission de CO_2 (g/km)	Malus	Lounge	Business Design	Édition Sport	Luxury	M Sport
DIESEL									
318d	150 ch	8	109-122	0-60	**38 450 €** 639 €/mois	**43 950 €** -	**42 550 €** 711 €/mois	**48 000 €** 801 €/mois	**47 700 €** 784 €/mois
320d	190 ch	10	110-122	0-60	**41 900 €** 690 €/mois	**47 400 €** -	**46 600 €** 762 €/mois	**51 450 €** 858 €/mois	**51 150 €** 840 €/mois
320d xDrive	190 ch	10	118-125	40-75	**46 750 €** 769 €/mois	**50 500 €** -	**50 450 €** 829 €/mois	**55 900 €** 917 €/mois	**55 750 €** 914 €/mois
ESSENCE									
320i	184 ch	10	126-136	80-410	**40 900 €** 672 €/mois	**44 650 €** -	**45 000 €** 744 €/mois	**50 450 €** 839 €/mois	**50 150 €** 822 €/mois
330i	258 ch	15	132-139	210-613	**46 800 €** 768 €/mois	- -	**50 500 €** 827 €/mois	**55 950 €** 916 €/mois	**56 200 €** 906 €/mois

Votre BMW 318d 150 ch Berline Lounge pour 639 €/mois sans apport*. Extension de garantie incluse.

***Exemple pour une BMW 318d Berline Lounge. Location Longue Durée sur 36 mois et pour 40 000 km intégrant l'extension de garantie. 36 loyers linéaires : 638,63€/mois.** Offre réservée aux particuliers, **valable pour toute commande d'une 318d Berline Lounge jusqu'au 31/03/2019** dans les concessions BMW participantes. Sous réserve d'acceptation par BMW Financial Services - Département de BMW Finance - SNC au capital de 87 000 000 € RCS Versailles B 343 606 448 TVA FR 65 343 606 448. Courtier en Assurances immatriculé à l'ORIAS n°07 008 883 (www.orias.fr). Consommation en cycle mixte : **4,3l/100 km.** CO_2 : **113,0 g/km** selon la norme européenne NEDC Corrélée. L'extérieur de ce véhicule comporte des équipements de série ou en option en fonction de la finition.

Les prix conseillés comprennent le prix TTC du véhicule aux spécifications standard et les frais de préparation à la route du véhicule y compris les frais de transport et la fourniture des plaques d'immatriculation définitives. Les prix mentionnés dans le présent tarif ne concernent que les véhicules proposés à la vente par les Concessionnaires membres du réseau BMW Group France selon les spécifications propres au territoire français. Toutes les motorisations sont homologuées en norme NEDC corrélée.

PERSONNALISEZ VOTRE BMW.

PACKS ET ÉQUIPEMENTS OPTIONNELS

PACK INNOVATION.

	Toutes motorisations
Lounge	6 200 €
Édition Sport	5 950 €
Business Design **M Sport**	4 350 €
Luxury	4 200 €

Le meilleur de la technologie BMW.

Comprend les options :

- Affichage Tête Haute HUD Couleur
- Alarme antivol
- BMW Live Cockpit Navigation Pro
- Commande Gestuelle BMW
- Drive Assist
- Laser BMW (inclus les feux de route anti-éblouissement - 5AC)
- Pack Connected Pro
- Rétroviseurs extérieurs rabattables électriquement, conducteur électrochrome
- Régulateur de vitesse actif ACC +
- Système de haut-parleurs Hi-Fi

BMW Live Cockpit Navigation Pro

Laser BMW

Pack Connected Pro

PACK CONFORT.

Votre BMW vous réserve le meilleur accueil.

Comprend les éléments suivants :

- Vitrage insonorisant
- Accès Confort
- Sièges avant électriques à mémoires conducteur
- Sièges avant avec soutien lombaire
- Sièges avant chauffants

	Toutes motorisations
Lounge **Business Design**	2 150 €
Édition Sport **M Sport**	2 050 €
Luxury	inclus

PACK HIVER.

Affrontez l'hiver en toute sérénité.

Comprend les éléments suivants :

- Volant chauffant
- Sièges avant et arrière chauffants
- Chauffage auxiliaire (inclus une BMW Display Key)

	Toutes motorisations
Lounge **Business Design** **Édition Sport** **M Sport**	1 950 €
Luxury	1 650 €

PACK CONNECTED DRIVE.

	Toutes motorisations
Lounge **Édition Sport**	2 050 €
Business Design **M Sport**	500 €
Luxury	inclus

Mieux connecté. Encore plus libre.

Comprend les éléments ci-dessous :

- Alarme antivol
- Connectivité avancée avec recharge par induction
- BMW Live Cockpit Navigation Pro (dont Pack Connected Pro). Voir détails page suivante
- Hotspot WiFi
- Système de haut-parleurs Hi-Fi

BMW LIVE COCKPIT NAVIGATION PRO.

Votre plateforme de services connectés pour plus de confort, de détente et de simplicité.

Vous avez 3 façons d'accéder à cette option :
- inclus dans les finitions Business Design, M Sport et Luxury
- intégrée dans le Pack ConnectedDrive
- en option indépendante

Comprend les éléments système suivants :

- Écran de contrôle 10,25'' (26 cm)
- Écran d'instrumentation 12,3'' (31,2 cm) tout numérique.
- Disque dur (20 Go), pour le stockage des données audio par exemple)
- Système d'exploitation BMW 7.0
- Interface Wi-Fi/Bluetooth.
- 2 ports USB pour la recharge de périphériques mobiles et le transfert de données.

Pour le pilotage du système :

- Le BMW Intelligent Personnal Assistant, votre assistant vocal à bord (vous pouvez également utiliser le "Controller" iDrive, les commandes au volant ou l'écran de contrôle).

  Le BMW Intelligent Personnal Assistant vous donne accès en toute simplicité à de nombreux services :
  - interaction naturelle par la voix via la commande "Hey BMW" ou un mot d'activation personnalisé
  - il vous aide à connaître votre BMW et à l'utiliser de façon optimale
  - il répond à toutes vos questions sur les fonctions et l'état de votre BMW
  - il pilote par la voix vos fonctions de navigation, de divertissement et de bureautique à bord.

Comprend les services connectés du PACK CONNECTED PRO :

- **Fonctions "Ma BMW à Distance" (3 ans)**
  - Contrôle certaines fonctions depuis votre smartphone : (dé)verrouillage, appel de phares, avertisseur sonore, ventilation, localisation de la voiture...
  - Consultation des données de maintenance de la voiture.
- **Conciergerie (3 ans)**
  - Service 24h/7j en français même si l'appel émis depuis l'étranger
  - Renseignements en ligne, recherche et réservation d'hôtels ou de restaurants
  - Réception des informations directement dans le système de navigation.
- **Information Trafic en Temps Réel RTTI (3 ans)**
  Conditions de circulation en temps réel, suggestion d'itinéraires (réseau européen).
- **Préparation Apple CarPlay (1 an)**
  pour piloter votre smartphone et ses applications sans câble via Siri.
- **Microsoft Office 365 (proposé à l'essai pour 3 mois)** :
  Intégration d'un compte de messagerie avec Microsoft Exchange dans le véhicule
- **Connected Music (proposé à l'essai pour 3 mois)** :
  service de musique à la demande intégrée dans le véhicule
- **In-Car Experiences (proposé à l'essai pour 3 mois)** : permet de choisir via le BMW Intelligent Personal Assistant un programme vitalisant ou relaxant (3mn).

	Toutes motorisations
Lounge **Édition Sport**	1 650 €
Business Design **M Sport** **Luxury**	inclus

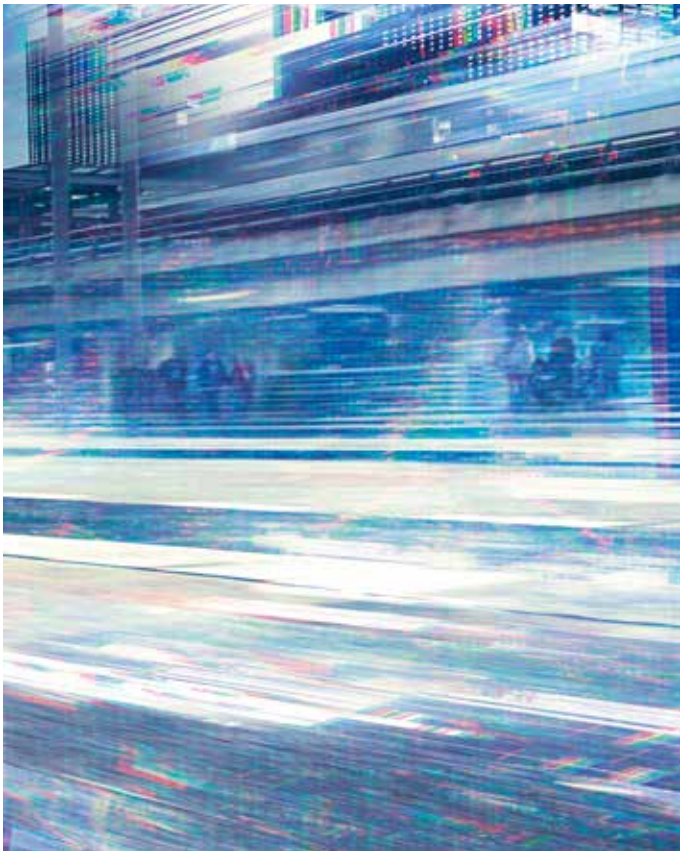

0
P
15:21

PARK ASSIST.

Votre BMW prend la main.

Via la Caméra de recul incluse dans l'option Park Assist, votre BMW prend en charge l'essentiel des manœuvres liées au stationnement :

	Toutes motorisations
Lounge	600 €
Business Design	inclus
Édition Sport **Luxury** **M Sport**	non disponible

- **Manoeuvres de stationnement en créneau et en bataille**
  À vitesse inférieure à 35 km/h, votre véhicule repère automatiquement un écart suffisant entre 2 voitures. Le système prend alors en charge toutes les manœuvres : volant, accélération, frein et changement de vitesse.
- **Fonction de freinage automatique (PDC actif) en marche arrière**
  Lorsque vous effectuez manuellement une manœuvre de stationnement, jusqu'à 5km/h, votre véhicule freine automatiquement s'il détecte un obstacle.
- **Assistant de marche arrière**
  Votre véhicule enregistre les 50 derniers mètres parcourus jusqu'à 36 km/h afin de pouvoir les refaire en marche arrière à la demande du conducteur. Il peut ainsi se concentrer sur les possibles obstacles autour du véhicule. Le conducteur agit sur l'accélérateur et le frein (jusqu'à 10 km/h).

PARK ASSIST PLUS.

En plus des fonctionnalités de l'option Park Assist, offre les fonctionnalités suivantes :

- Surround View : avec fonctionnalités Top View et Panorama View. Permet une visibilité à 360° autour du véhicule.
- Remote 3D View : transfert d'images statiques 3D du véhicule sur votre smartphone, via l'application BMW Connected.

	Toutes motorisations
Lounge	1 050 €
Business Design	450 €
Édition Sport **Luxury** **M Sport**	inclus

Visuels à titre d'illustration, ne représentant pas une Série 3 Berline

DRIVE ASSIST.

Un copilote très attentif à votre sécurité.

Regroupe de nombreuses technologies pour une sécurité optimale :

- Avertisseur d'angle mort
- Avertisseur de franchissement de ligne
- Avertisseur de risque de collision avant et arrière
- Indication des limitations de vitesse et des interdictions de dépassement
- Protection active des piétons (<65km/h avec freinage automatique)
- Avertisseur de trafic transversal arrière : sécurise les sorties de stationnement

	Toutes motorisations
Lounge **Business Design** **Édition Sport** **Luxury** **M Sport**	900 €

DRIVE ASSIST PRO.

En plus des fonctionnalités de l'option Drive Assist, offre les fonctionnalités suivantes :

- Régulateur de vitesse actif ACC+ avec Speed Limit Assist (le régulateur de vitesse s'adapte automatiquement aux changements de limitation de vitesse détectés).
- Pilote semi-automatique (assistant directionnel et de contrôle de la trajectoire avec action sur la direction jusqu'à 210km/h) et en embouteillage (<60km/h). Le conducteur doit garder les mains sur le volant.
- Assistant de maintien de voie avec protection active anticollision latérale : agit sur la direction pour s'éloigner d'un véhicule se rapprochant dangereusement.
- Assistant d'évitement : en cas de risque de collision, un itinéraire alternatif est analysé et le système apporte une assistance sur le freinage et la direction afin de contourner l'obstacle.
- Avertisseur de trafic transversal avant et arrière
- Assistant d'intersection (jusqu'à 7 km/h)
- Assistant de circulation à contre-sens

	Toutes motorisations
Lounge **Business Design** **Édition Sport** **Luxury** **M Sport**	2 350 €

HABILLEZ VOTRE BMW SÉRIE 3 BERLINE

PEINTURES, SELLERIES, INSERTS, JANTES.

Peintures unies / en option

Unie Alpinweiss

Unie Schwarz

Adressez-vous à votre Concessionnaire BMW pour vous faire une idée plus précise des teintes proposées. Il se fera un plaisir de vous montrer des échantillons et de vous conseiller si vous avez des souhaits particuliers.

Peintures métallisées / en option

Métallisée Glaciersilber

Métallisée Saphirschwarz

Métallisée Blue Ridge Mountain

Métallisée Mineralweiss[2]

Métallisée Mineralgrau

Métallisée Vermontbronze

Métallisée Melbourne Rot

Métallisée Mediterraneanblau

Métallisée Sunset Orange

Métallisée Dravitgrau

Métallisée Tanzanite blau

Métallisée Estoril Blau

[Configurateur BMW] Grâce au configurateur, composez votre BMW à votre image. Vous pourrez accéder à toutes les teintes et équipements actuels. Plus d'informations sur **www.bmw.fr/configurateur**

[Nuancier] Le nuancier représenté ici vous donne un premier aperçu des teintes et des matériaux disponibles pour votre BMW. L'expérience ayant montré que certaines teintes d'Origine, tant pour la carrosserie et la sellerie que pourl es inserts décoratifs sont difficiles à reproduire.

SELLERIES.

Tissu

■ Lounge
■ Business Design

Tissu "Hevelius" Schwarz

Similicuir Sensatec

☐ Lounge
☐ Édition Sport
☐ Business Design

Similicuir Sensatec Canberra Beige

☐ Lounge
☐ Édition Sport
☐ Business Design

Similicuir Sensatec Canberra Beige / Schwarz

Tissu / Similicuir Sensatec

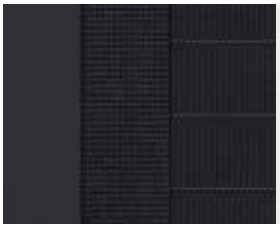

☐ Lounge
■ Édition Sport

Tissu / Similicuir Sensatec Schwarz

■ M Sport

Alcantara/ Similicuir Sensatec Schwarz avec surpiqûres contrastantes bleues

Cuir

☐ Lounge
■ Luxury
☐ Édition Sport
☐ M Sport
☐ Business Design

Cuir Vernasca Canberra Beige / Schwarz

☐ Lounge
■ Luxury
☐ Édition Sport
☐ M Sport
☐ Business Design

Cuir Vernasca Canberra Beige / Canberra Beige

☐ Lounge
■ Luxury
☐ Édition Sport
☐ M Sport
☐ Business Design

Cuir Vernasca Schwarz

☐ Lounge
■ Luxury
☐ Édition Sport
☐ M Sport
☐ Business Design

Cuir Vernasca Mokka

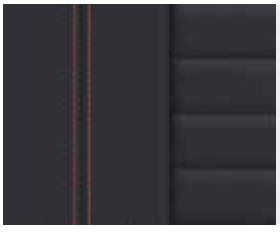

☐ Édition Sport

Cuir Vernasca Schwarz avec surpiqûres orange

■ M Sport

Cuir Vernasca Schwarz avec surpiqûres contrastantes bleues

■ Luxury
☐ Édition Sport
☐ M Sport

Cuir Vernasca Oyster

■ Luxury
☐ Édition Sport
☐ M Sport

Cuir Vernasca Cognac

■ Equipement de série.
☐ Equipement optionnel.

INSERTS DÉCORATIFS.

■ **Lounge**
■ **Business Design**

Inserts décoratifs "Quartzsilver" mat grainé

☐ **Lounge**
■ **Luxury**
■ **Sport**
☐ **M Sport**
☐ **Business Design**

Inserts décoratifs en bois précieux madrure chêne à pores ouverts soulignés de chrome perlé

☐ **Lounge**
☐ **Luxury**
■ **Sport**
☐ **M Sport**
☐ **Business Design**

Inserts décoratifs en bois précieux érable à pores ouverts soulignés de chrome perlé

☐ **Lounge**
☐ **Luxury**
■ **Sport**
☐ **M Sport**

Inserts décoratifs en bois précieux frêne gris-brun brillants à pores ouverts soulignés de chrome perlé

■ **M Sport**

Inserts décoratifs en Aluminium Tetragon soulignés de chrome perlé

☐ **Lounge**
☐ **Luxury**
■ **Sport**
■ **M Sport**
☐ **Business Design**

Inserts décoratifs en Aluminium Mesheffect soulignés de chrome perlé

☐ **Lounge**
☐ **Luxury**
■ **Sport**
☐ **Business Design**

Inserts décoratifs brillant Schwarz soulignés de chrome perlé

JANTES ET PNEUMATIQUES OPTIONNELS.

Jantes 19”

Jantes en alliage léger BMW Individual 19” (48 cm) style 793 I bicolores à rayons doubles avec pneumatiques mixtes
Pneumatiques AV : 225/40 R 19 / AR : 255/35 R 19

Jantes en alliage léger 19” (48 cm) style 791 M JetBlack à rayons doubles avec pneumatiques mixtes
Pneumatiques AV : 225/40 R 19 / AR : 255/35 R 19

Jantes 18”

Jantes en alliage léger 18” (46 cm) style 790 M bicolores à rayons doubles
Pneumatiques avant : 225/45 R18 / arrière : 255/40 R18

Jantes en alliage léger 18” (46 cm) style 782 bicolores à rayons doubles
Pneumatiques 225/45 R18

Jantes 17”

Jantes en alliage léger 17” (43 cm)
style 778 à rayons en V[1]
Pneumatiques 225/50 R 17

Jantes en alliage léger 17” (43 cm)
style 775 à rayons en V, bicolores
Pneumatiques 225/50 R 17

Jantes 16”

Jantes en alliage léger 16” (41 cm)
style 774 à rayons en V[2]
Pneumatiques 205/60 R 16

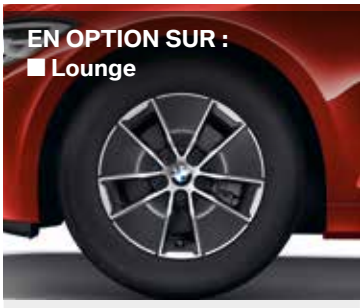

Jantes en alliage léger 16” (41 cm)
style 773 Turbine, bicolores,
BMW EfficientDynamics
Pneumatiques 205/60 R 16.

Liste non exhaustive. [1] de série sur 320d xDrive et 330i. [2] de série sur 320d xDrive et 330i. [x] Non disponible avec M Sport

ACCESSOIRES D'ORIGINE BMW.

Coffre de toit de 420 litres,
verrouillable, s'ouvrant des deux côtés.
"Schwarz" avec insert latéral "Titansilver".
Compatible avec tous les systèmes de portage sur le toit BMW.

Tapis de coffre sur mesure
Matériau synthétique résistant et étanche, protège le coffre à bagages et empêche la charge transportée de glisser pour éviter dommages et salissures.

Station de chargement sans fil
Rangement sûr du mobile et chargement sans fil efficace par technologie Qi. Powerbank amovible intégrée pour un chargement inductif même hors du véhicule.

Le BMW Advanced Car Eye 2.0
Caméra Full HD ultrasensible qui scrute jour et suit les mouvements autour de la voiture. En cas de secousses ou de mouvements inhabituels à l'extérieur de la voiture, la caméra enregistre automatiquement la situation afin de documenter les éventuels accidents ou effractions/tentatives d'effraction.

Tapis antidérapant et hydrofuge
Protège le coffre à bagages de la saleté et de l'humidité. Insert en inox représentant le chiffre 3 pour la BMW Série 3.

Jantes 20'' M Performance style 795 M à rayons en Y bicolores Ferric Grey.
Dimensions à l'avant : 8 J x 20
et pneumatiques 225/35 R20 90Y XL
Dimensions à l'arrière : 8,5 J x 20
et pneumatiques 255/30 92Y XL

Jantes 20'' M Performance style 794 M à rayons croisés bicolores lustrés avec le logo M.
Dimensions à l'avant : 8 J x 20 et pneumatiques 225/35 R20 90Y XL
Dimensions à l'arrière : 8,5 J x 20 et pneumatiques 255/30 92Y XL

NOS FORFAITS SERVICE.

CONTRATS DE GARANTIE CONSTRUCTEUR ÉTENDUE ET D'ENTRETIEN BMW SERVICE.

Les contrats de Garantie Constructeur étendue et d'entretien BMW Service ont été conçus pour que la maintenance de votre BMW soit synonyme de confort et de sérénité. En souscrivant un contrat BMW Service, vous accédez à une gamme de services, d'opérations de maintenance et de réparations, pour une totale transparence des coûts d'entretien de votre véhicule.

Vous êtes ainsi certain que les opérations de maintenance de votre véhicule seront effectuées autant de fois que cela s'avère nécessaire sans frais additionnels, dans la limite des services inclus dans votre contrat d'entretien.

Parce que votre confort et votre plaisir de conduire sont nos priorités, nous vous proposons de choisir parmi 3 niveaux de contrats pour une durée et un kilométrage adaptés à l'utilisation de votre BMW.

Vous pouvez cumuler le contrat "BMW Repair Inclusive" (Garantie Constructeur étendue) avec les contrats "BMW Service Inclusive" ou "BMW Inclusive Plus" (Entretien et maintenance) pour obtenir une couverture complète.

BMW Repair Inclusive.

Contrat de garantie constructeur étendue.

PRESTATIONS INCLUSES

- Vidange huile moteur (appoint compris)
- Contrôles périodiques
- Remplacement filtre à air
- Remplacement filtre à carburant
- Remplacement bougies
- Vidange liquide de freins

TARIF

Durée et kilométrage		Toutes motorisations
3 ans*	▸ 200 000 Km	300 €
4 ans*	▸ 200 000 Km	625 €
5 ans*	▸ 200 000 Km	1 190 €

* Extension de la garantie conventionnelle constructeur dans la limite de la durée supplémentaire souscrite (1 an, 2 ans ou 3 ans) ou de 200 000 km, premier des deux termes échus.

BMW Service Inclusive.
Contrat d'entretien.

PRESTATIONS INCLUSES

- Vidange huile moteur (appoint compris)
- Contrôles périodiques
- Remplacement filtre à air
- Remplacement filtre à carburant
- Remplacement bougies
- Vidange liquide de freins

TARIF

Durée et kilométrage		320i 330i	318d 320d 320d xDrive
3 ans	▸ 40 000 Km	420 €	505 €
3 ans	▸ 60 000 Km	760 €	780 €
3 ans	▸ 100 000 Km	1 060 €	1 275 €
4 ans	▸ 60 000 Km	770 €	1 000 €
4 ans	▸ 80 000 Km	1 000 €	1 190 €
4 ans	▸ 100 000 Km	1 070 €	1 285 €
4 ans	▸ 120 000 Km	1 490 €	1 945 €
5 ans	▸ 60 000 Km	830 €	1 035 €
5 ans	▸ 80 000 Km	1 045 €	1 335 €
5 ans	▸ 100 000 Km	1 080 €	1 515 €
6 ans	▸ 120 000 Km	1 550 €	1 980 €
8 ans	▸ 160 000 Km	1 885 €	2 580 €
10 ans	▸ 100 000 Km	1 320 €	2 185 €
10 ans	▸ 200 000 Km	2 605 €	3 220 €

BMW Service Inclusive Plus.
Contrat d'entretien et de maintenance.

PRESTATIONS INCLUSES

En plus de celles proposées dans le contrat d'entretien BMW Service Inclusive :

- Service freins AV (disques & plaquettes)
- Service freins AR (disques & plaquettes)
- Remplacement des pièces d'usure d'embrayage
- Remplacement des balais d'essuie-glaces
- Lavage intérieur / extérieur

TARIF

Durée et kilométrage		320i 330i	318d 320d 320d xDrive
3 ans	▸ 40 000 Km	1 165 €	1 585 €
3 ans	▸ 60 000 Km	1 750 €	2 075 €
3 ans	▸ 100 000 Km	3 300 €	3 405 €
4 ans	▸ 60 000 Km	1 785 €	2 660 €
4 ans	▸ 80 000 Km	2 905 €	3 100 €
4 ans	▸ 100 000 Km	3 310 €	3 440 €
4 ans	▸ 120 000 Km	4 155 €	4 205 €
5 ans	▸ 60 000 Km	1 880 €	2 950 €
5 ans	▸ 80 000 Km	2 945 €	3 170 €
5 ans	▸ 100 000 Km	3 320 €	3 515 €
6 ans	▸ 120 000 Km	4 325 €	4 490 €
8 ans	▸ 160 000 Km	5 810 €	6 135 €
10 ans	▸ 100 000 Km	3 740 €	4 895 €
10 ans	▸ 200 000 Km	7 600 €	9 015 €

NOUVELLE BMW SÉRIE 3 BERLINE

		BMW 320i**	BMW 330i	BMW 318d**	BMW 320d BMW 320d xDrive
Poids					
Poids à vide UE[1]	kg	[1525]	[1545]	1520 [1530]	1525 [1530]
Poids à vide (xDrive)[1]	kg	–	–	–	[1615]
Poids total admissible	kg	[2050]	[2060]	2075 [2085]	2075 [2085]
Poids total admissible (xDrive)	kg	–	–	–	[2170]
Charge utile	kg	[600]	[590]	630 [630]	625 [630]
Charge utile (xDrive)	kg	–	–	–	[630]
Poids remorquable autorisé non freiné[2]	kg	[750]	[750]	740 [750]	745 [750]
Poids remorquable autorisé non freiné (xDrive)[2]	kg	–	–	–	[750]
Poids remorquable autorisé freiné sur pente maxi de 12% / pente maxi de 8%[2]	kg	[1500/1500]	[1600/1600]	1600-1600 [1600/1600]	1600/1600 [1600/1600]
Poids remorquable autorisé freiné sur pente maxi de 12% / pente maxi de 8% (xDrive)[2]	kg	–	–	–	[1600/1600]
Capacité du compartiment à bagages	l	480	480	480	480
Moteur BMW TwinPower Turbo					
Cylindres / soupapes		4/4	4/4	4/4	4/4
Cylindrée	cm^3	1998	1998	1995	1995
Puissance nominale / régime nominal	kW (ch)/ 1/min	135 (184)/ 5000-6500	190 (258)/ 5000–6500	110 (150)/ 3750-4000	140 (190)/ 4000
Couple maxi / régime	Nm/1/min	300/ 1350-4000	400/ 1550–4400	320/ 1520-3000	400/ 1750–2250
Transmission					
Type de transmission		Propulsion	Propulsion	Propulsion	Propulsion / Transmission intégrale
Boîte de vitesses de série		Automatique 8 rapports	Automatique 8 rapports	Manuelle 6 rapports	Manuelle 6 rapports
Boîte de vitesses de série (xDrive)		–	–	–	Automatique 8 rapports
Performances					
Vitesse maximale	km/h	[240]	[250][3]	226 [224]	240 [240]
Vitesse maximale (xDrive)	km/h	–	–	–	[233]
Accélération 0-100 km/h	s	[7,1]	[5,8]	8,4 [8,3]	7,1 [6,8]
Accélération 0-100 km/h (xDrive)	s	–	–	–	[6,9]
Consommation[4,5] - Moteurs tous conformes à la norme Euro 6					
Cycle urbain	l/100 km	[7,2-6,8]	[7,7–7,2]	5,6-5,2 [5-4,7]	5,5-5,4 [5,2-4,7]
Cycle urbain (xDrive)	l/100 km	–	–	–	[5,5–5,2]
Cycle extra-urbain	l/100 km	[5,2-4,8]	[5,2–5,0]	–	4,1–3,8 [4,1–3,8]
Cycle extra-urbain (xDrive)	l/100 km	–	–	–	[4,4–4,1]
Cycle mixte	l/100 km	[5,9-5,5]	[6,1–5,8]	4,5–4,2 [4,4–4,1]	4,7–4,4 [4,5–4,2]
Cycle mixte (xDrive)	l/100 km	–	–	–	[4,8–4,5]
Norme antipollution (réception par type)		EU6d-temp	EU6d-temp	EU6d-temp	EU6d-temp
Emissions de CO2 en cycle mixte	g/km	[136-126]	[139–132]	122-113 [118-109]	122-116 [119-110]
Emissions de CO2 en cycle mixte (xDrive)	g/km	–	–	–	[125-119]
Capacité du réservoir, env.	l	59	59	40	40
Jantes/pneumatiques					
Dimensions pneumatiques		205/60 R16 96W	225/50 R17 98Y	205/60 R16 96W	205/60 R16 96W[6]
Dimensions jantes		6,5 J x 16	7,5 J x 17	6,5 J x 16	6,5 J x 16[6]
Matériau		Alliage léger	Alliage léger	Alliage léger	Alliage léger

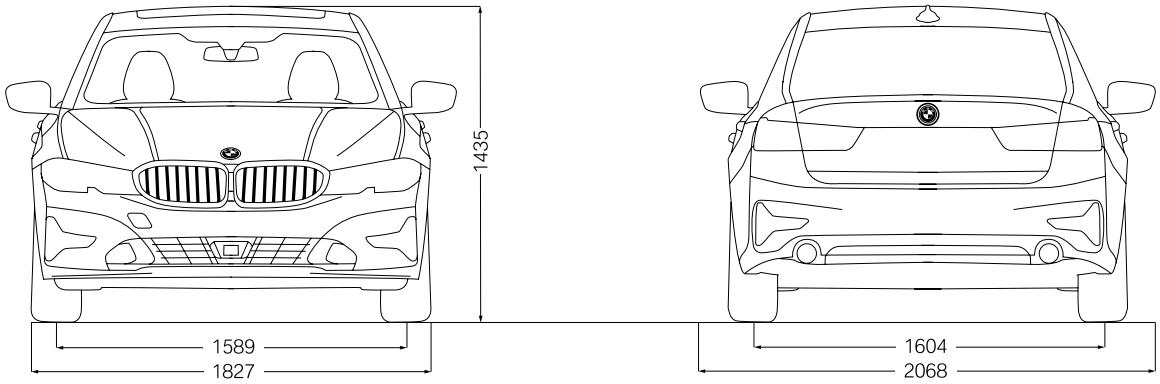

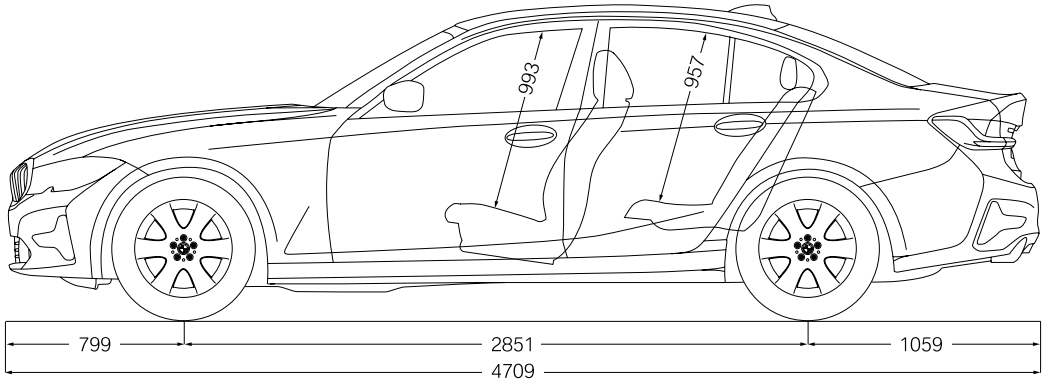

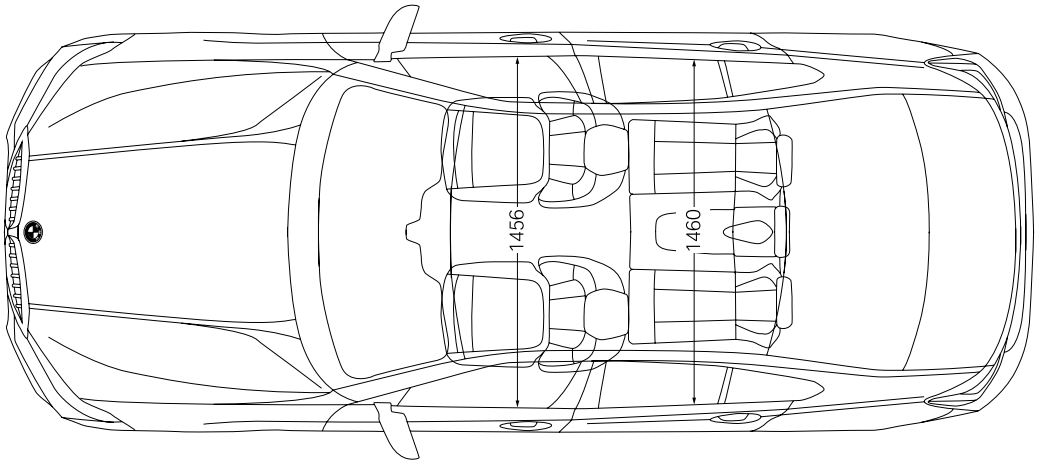

[1] Le poids à vide UE se rapporte à un véhicule avec l'équipement de série et sans équipement en option. Le poids à vide tient compte d'un réservoir rempli à 90 % et de 75 kg pour le conducteur. Les équipements en option peuvent modifier le poids du véhicule, la charge utile et la vitesse maximale en cas d'incidence sur l'aérodynamique.
[2] Le poids total effectif de l'attelage ne doit pas dépasser la charge remorquable maximale autorisée plus la charge au point d'attelage maximale autorisée.
[3] Limitée électroniquement
[4] Les valeurs de performance pour les moteurs essence se rapportent à un carburant de qualité RON 98. Les informations relatives à la consommation se rapportent au fonctionnement avec un carburant de référence conformément au règlement (CE) n° 715/2007. Les qualités de carburant sans plomb à 91 d'indice RON ou supérieur avec une teneur en éthanol maximale de 10 % (E10) sont autorisées. BMW recommande l'utilisation de supercarburant sans plomb à 95 d'indice RON.
[5] Les valeurs de consommation de carburant, d'émissions de CO_2 et de consommation électrique indiquées ont été mesurées conformément au protocole de mesure. Règlement (CE) n° 715/2007 sur le type de véhicule pour lequel la réception a été sollicitée. Les indications se rapportent à un véhicule doté de l'équipement de série en Allemagne. Les écarts tiennent compte des différences de dimensions au niveau des jantes et des pneumatiques choisis et peuvent varier pendant la configuration. Les chiffres sont d'ores et déjà calculés sur la base de la nouvelle procédure WLTP et recalculés sur la base du cycle NEDC à des fins de comparaison. [Pour ces véhicules, des valeurs autres que celles indiquées ici et concentrées (aussi) sur les émissions de CO2 peuvent être prises en compte pour le calcul des différentes taxes applicables au véhicule.]
[6] Dimensions pneumatiques pour 320d xDrive : 225/50 R17 98Y ; Dimensions jantes pour 320d xDrive : 7,5 J x 17

Les valeurs entre [ ] se rapportent aux modèles équipés d'une boîte de vitesses automatique.

BMW est Partenaire Officiel de la Fédération Française de Rugby et du XV de France.
BMW est Partenaire Officiel de la Fédération Française de Golf.

Ce document présente le descriptif des versions, équipements et possibilités de configuration des véhicules (dotation d'équipements de série ou options) tels qu'ils sont commercialisés par BMW France en France. Dans d'autres pays membres de l'Union européenne, les versions, équipements et possibilités de configuration des véhicules (dotation d'équipements de série ou options) proposés peuvent être différents.
Les modèles photographiés dans ce document peuvent présenter des équipements ou accessoires qui ne sont pas commercialisés par BMW France en France ou qui sont disponibles moyennant un supplément de prix.
Les prix et spécifications mentionnés dans le présent document sont modifiables à tout moment et sans préavis. Veuillez consulter votre Concessionnaire BMW local. Il se fera un plaisir de vous renseigner sur les versions spécifiques à votre pays.
Document non contractuel.

Février 2019.